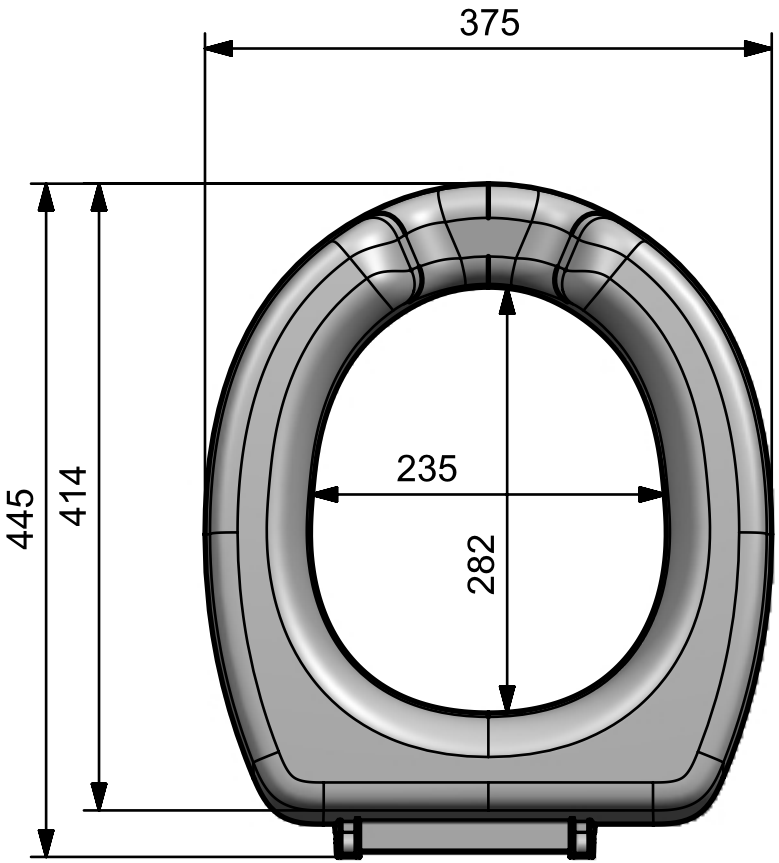

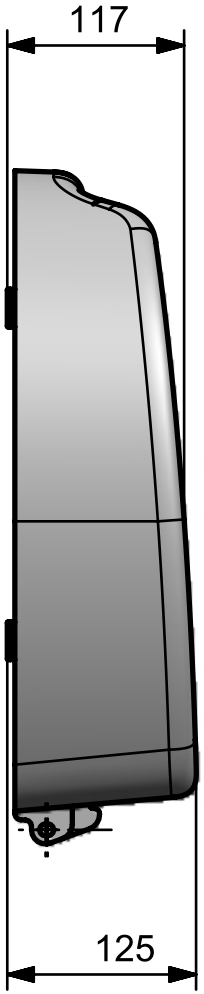

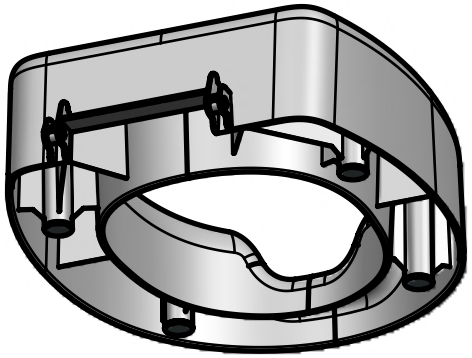

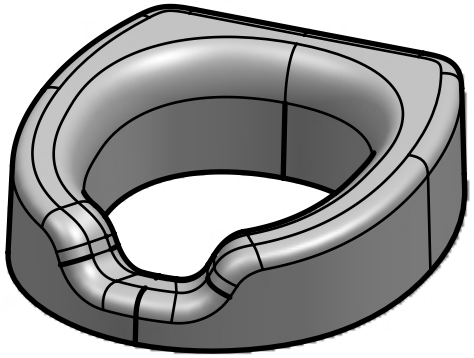

HYTO MED

© HYTO GmbH

A4